Binderberger
Maschinenbau GmbH

Ersatzteilliste Spare parts list

Forstkräne / Forestry cranes

Binderberger Maschinenbau GmbH
Fillmannsbach 9 - 5144 St. Georgen am Fillmannsbach - Austria - email: office@binderberger.com - tel +43 7748 86 20 0 - fax +43 7748 86 20 20

Nr.	Stk	Teile-Nr.	Ind.	Benennung	Werkstoff	Bemerkung	kg/Stk.
35	2	ZM16000B		Sicherungsmutter M16	FKL 8.8	DIN 985 - M16	0.0
34	4	ZC16000A		Scheibe M16	St 140 HV	M16 DIN 125-A	0.0
33	2	ZS16040B		Sechskantschraube	FKL 8.8	DIN 933 - M16x40	0.01
32	2	ZC10000E		Federring M10	-	DIN 127 - M10	0.0
31	2	ZC10000A		Scheibe M10	St 140 HV	M10 DIN 125-A	0.004
30	2	ZS10050B		Sechskantschraube	FKL 8.8	DIN 933 - M10x50	0.0
29	8	ZC12000E		Federring M12	-	DIN 127 - M12	0.0
28	8	ZC12000A		Scheibe M12	St 140HV	M12 DIN 125-A	0.0
27	8	ZS12025B		Sechskantschraube	FKL 8.8	DIN 933 - M12x25	0.0
26	1	ZM20000B		Sicherheitsmutter	FKL 8	DIN 985 M20	0.0
25	1	ZC20000A		Scheibe M20	St. 140 HV	M20 DIN 125-A	0.0
24	4	ZAG00003	a	Kegelschmiernippel	1.0038	DIN71412-A M8x1 vez.	0.0
23	1	ZHV00341		Drosselrückschlagventi l 1/2"	1.0038	VRF 1/2"	0.6
22	1	ZVH00039		Einschraubverschraub ung	1.0038	XEVGE 15LR 1/2"	0.1
21	5	ZVH00015		Einschraubverschraub ung G 1/2" - 15L	Stahl-verzinkt	G 1/2" - 15L	0.1
20	6	HLT17753	P	Scheibe ø40mm	1.8974	5mm	0.1
19	2	HLT17754	P	Scheibe ø50mm	1.8974	5mm	0.1
18	6	ZAG01242		Nutmutter KM8	1.0038	Nutmutter KM8 (GUK M40x1.5) mit Stoppfunktion	0.1
17	2	ZAG05254		Nutmutter KM10	1.0038	Nutmutter KM10 (GUK M50x1.5) mit Stoppfunktion	0.2
16	1	HMB01425	P	Schottblech_kpl	--	--	9.4
15	1	HBA07437	P	Kreuzgelenkbolzen	--	--	0.9
14	1	HBA07436	Pa	Auslegerbolzen	--	--	4.3
13	2	HBA07435	Pb	Kniehebelbolzen	--	--	5.0
12	1	HMB01424	Pe	Knickarm_kpl	--	--	276.3
11	2	HLT17735	Pd	Kniehebel_einzeln	1.0570	20mm	4.7
10	1	HMB01420	Pc	Kniehebel_kpl	--	--	14.4
9	1	HBA07434	Pb	Knickzylinderbolzen	--	--	4.0
8	1	ZHZ00261	Pc	Knickzylinder 50/110 Hub680mm	--	--	46.3
7	1	HMB01419	Pc	Zylinderschutz_kpl	--	--	8.7
6	1	HBA07433	Pb	Hubzylinderbolzen oben	--	--	4.0
5	1	HBA07432	Pa	Hubzylinderbolzen unten	--	--	3.6
4	1	ZHZ00273	Pb	Hubzylinder 60/120 Hub635mm	--	--	58.0
3	2	HBA07431	Pa	Hauptbolzen	--	--	6.2
2	1	HMB01418	Pf	Hauptarm_kpl	--	--	194.4
1	1	HMB01415	Pc	Kransäule_kpl	--	--	201.2

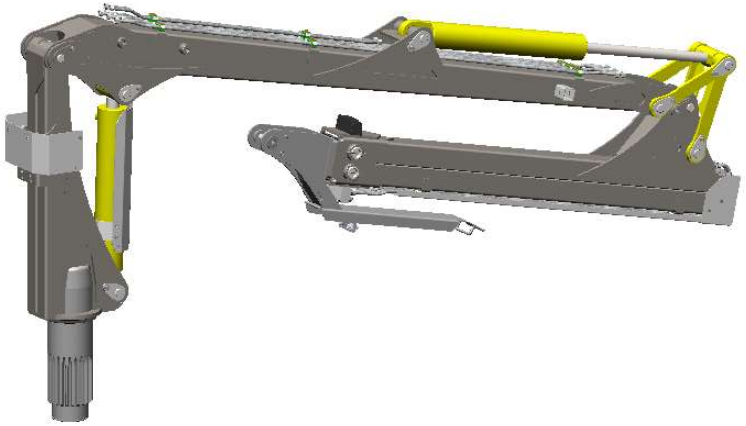

Index	Datum	Name	Index	Datum	Name
a	-	-	e	-	-
b	-	-	f	-	-
c	-	-	g	-	-
d	-	-	h	-	-

2009	Datum	Name
Bearbeitet	10.11.2015	N.Pfaffinger
Geprüft		
Normgepr.		

BK6.0-7000

Maßstab 1:25

Allgemeintoleranz DIN2768-m

Gesamtgewicht 861.0

Programmname BK6.0-7000

-

Binderberger Maschinenbau GmbH
A-5144 StGeorgen am Fillmannsbach 9
Telefon 0043/7748/8620
Telefax 0043/7748/8620-20
E-Mail: office@binderberger.com

Diese Zeichnung ist unser Eigentum. Ohne unsere schriftliche Ermächtigung darf sie nicht verwendet und nicht vervielfältigt werden, auch nicht an Dritten mitgeteilt oder zugänglich gemacht werden. Unbefugte Verwendung durch den Empfänger oder Dritte wird gemäß den gesetzlichen Bestimmungen zivil- und strafrechtlich verfolgt. Für den Fall der Patentierung bleiben uns alle Rechte vorbehalten.

Zeichnungsnummer HTM01206 Index Pc

Ausgabedatum

Ersatz für

Ersetzt durch

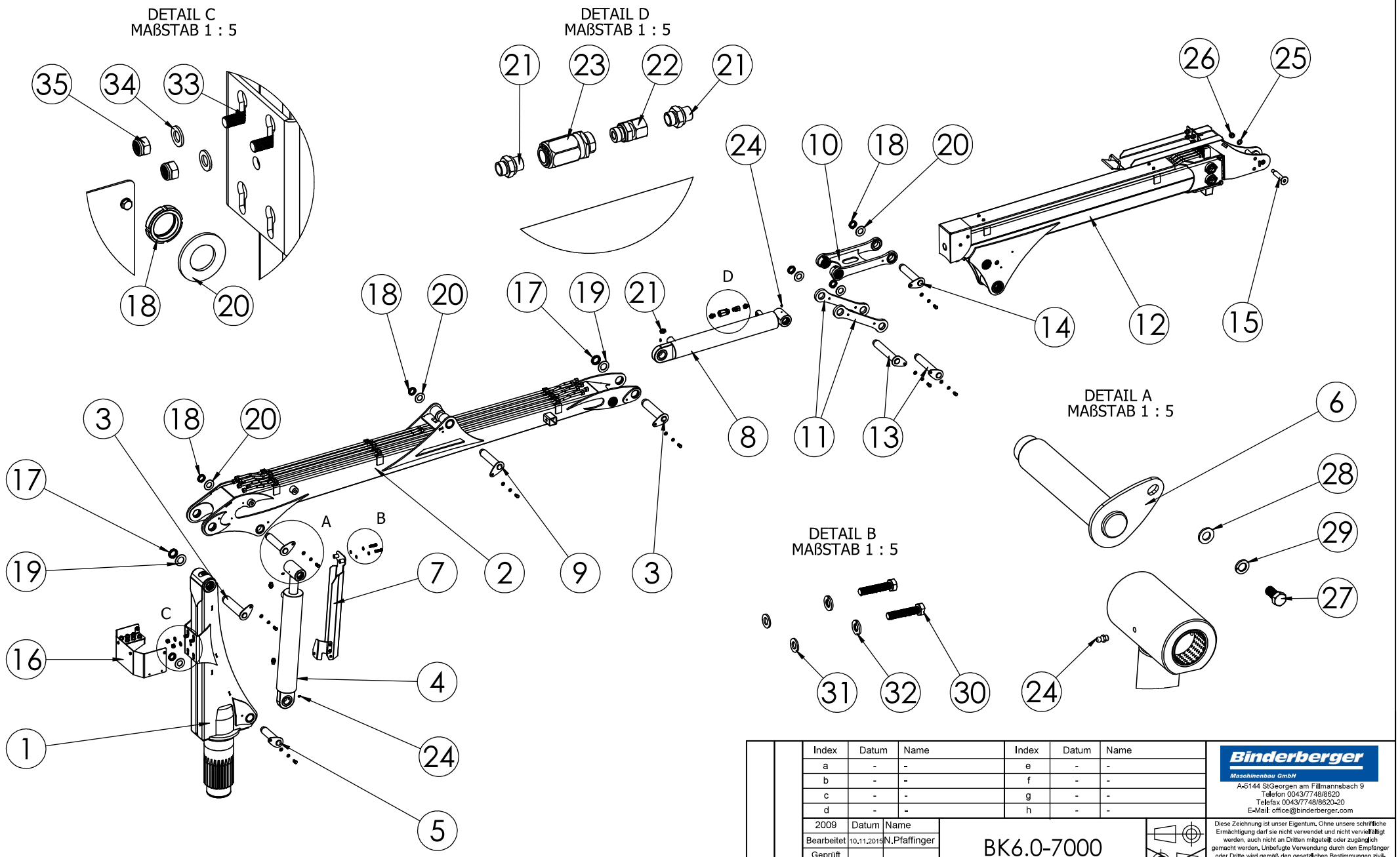

Index	Datum	Name	Index	Datum	Name
a	-	-	e	-	-
b	-	-	f	-	-
c	-	-	g	-	-
d	-	-	h	-	-

2009	Datum	Name
Bearbeitet	10.11.2015	N.Pfaffinger
Geprüft		
Normgepr.		

BK6.0-7000

Binderberger
Maschinenbau GmbH
A-5144 StGeorgen am Fillmannsbach 9
Telefon 0043/7748/8620
Telefax 0043/7748/8620-20
E-Mail: office@binderberger.com

Diese Zeichnung ist unser Eigentum. Ohne unsere schriftliche Ermächtigung darf sie nicht verwendet und nicht vervielfältigt werden, auch nicht an Dritten mitgeteilt oder zugänglich gemacht werden. Unbefugte Verwendung durch den Empfänger oder Dritte wird gemäß den gesetzlichen Bestimmungen zivil- und strafrechtlich verfolgt. Für den Fall der Patentierung bleiben uns alle Rechte vorbehalten.

Maßstab
1:25

Allgemeintoleranz
DIN2768-m

Gesamtgewicht
861.0

Programmname
BK6.0-7000
-

Zeichnungsnummer Index
HTM01206 Pc

Ausgabedatum

Ersatz für

Ersetzt durch

Blatt 2/3

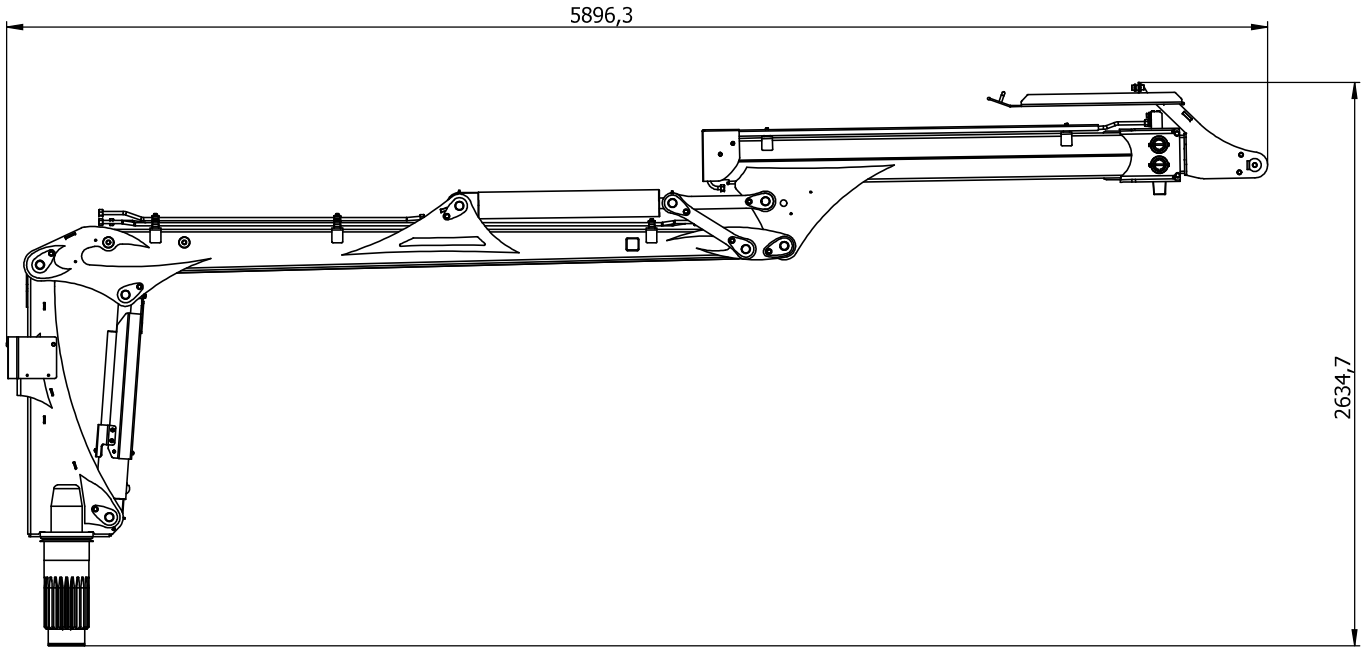

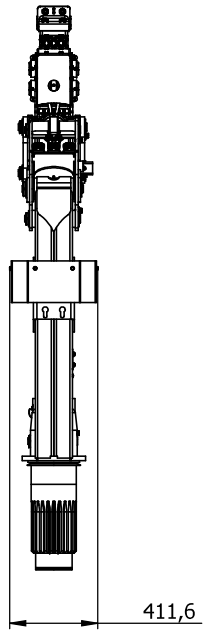

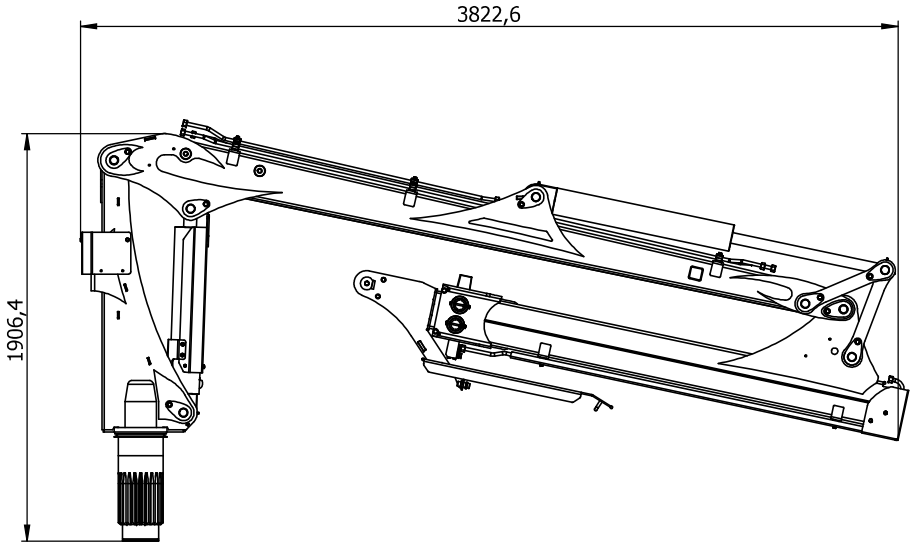

Index	Datum	Name	Index	Datum	Name
a	-	-	e	-	-
b	-	-	f	-	-
c	-	-	g	-	-
d	-	-	h	-	-

2009	Datum	Name
Bearbeitet	10.11.2015	N.Pfaffinger
Geprüft		
Normgepr.		

BK6.0-7000

Binderberger
Maschinenbau GmbH
A-5144 StGeorgen am Fillmannsbach 9
Telefon 0043/7748/8620
Telefax 0043/7748/8620-20
E-Mail: office@binderberger.com

Diese Zeichnung ist unser Eigentum. Ohne unsere schriftliche Ermächtigung darf sie nicht verwendet und nicht vervielfältigt werden, auch nicht an Dritten mitgeteilt oder zugänglich gemacht werden. Unbefugte Verwendung durch den Empfänger oder Dritte wird gemäß den gesetzlichen Bestimmungen zivil- und strafrechtlich verfolgt. Für den Fall der Patentierung bleiben uns alle Rechte vorbehalten.

Maßstab
1:25

Allgemeintoleranz
DIN2768-m

Gesamtgewicht
861.0

Programmname
BK6.0-7000
-

Zeichnungsnummer Index
HTM01206 Pc

Ausgabedatum

Ersatz für

Ersetzt durch

Blatt 3/3

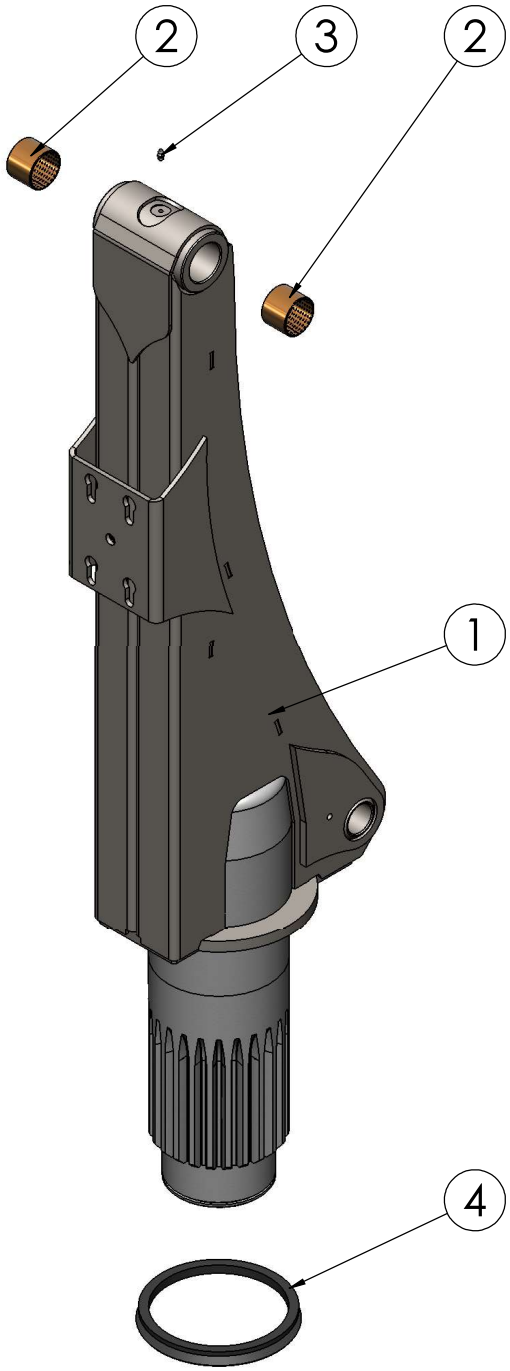

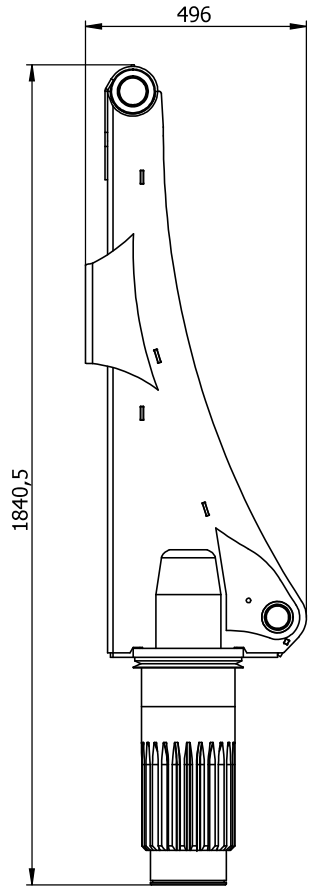

Nr.	Stk	Teile-Nr.	Ind.	Benennung	Werkstoff	Bemerkung	kg/Stk.
4	1	ZAG01858	P	V-Ring V-220	NBR	øi198x25mm	0.2
3	1	ZAG00003	a	Kegelschmiernippel	1.0038	DIN71412-A M8x1 vez.	0.0
2	2	ZAG01551		Bronzegleitlager	2.1030 (CuSn8)	TypFB090/6050	0.2
1	1	HBA07425	Pc	Kransäule	--	--	200.7

Index	Datum	Name	Index	Datum	Name
a	-	-	e	-	-
b	-	-	f	-	-
c	-	-	g	-	-
d	-	-	h	-	-

2009	Datum	Name
Bearbeitet	04.11.2015	N.Pfaffinger
Geprüft		
Normgepr.		

BK6.0-7000/8000

Binderberger
Maschinenbau GmbH
A-5144 StGeorgen am Fillmannsbach 9
Telefon 0043/7748/8620
Telefax 0043/7748/8620-20
E-Mail: office@binderberger.com

Diese Zeichnung ist unser Eigentum. Ohne unsere schriftliche Ermächtigung darf sie nicht verwendet und nicht vervielfältigt werden, auch nicht an Dritten mitgeteilt oder zugänglich gemacht werden. Unbefugte Verwendung durch den Empfänger oder Dritte wird gemäß den gesetzlichen Bestimmungen zivil- und strafrechtlich verfolgt. Für den Fall der Patentierung bleiben uns alle Rechte vorbehalten.

Maßstab: 1:8

Allgemeintoleranz: DIN2768-m

Gesamtgewicht: 201.2

Programmname: Kransäule_kpl

BK6.0-7000/8000

Zeichnungsnummer: HMB01415 Pc

Index:

Ausgabedatum:

Ersatz für:

Ersetzt durch:

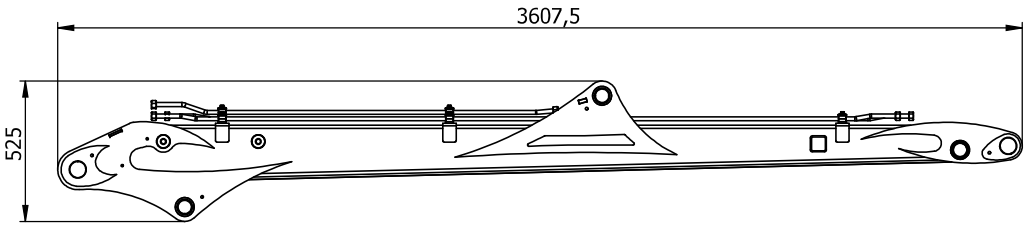

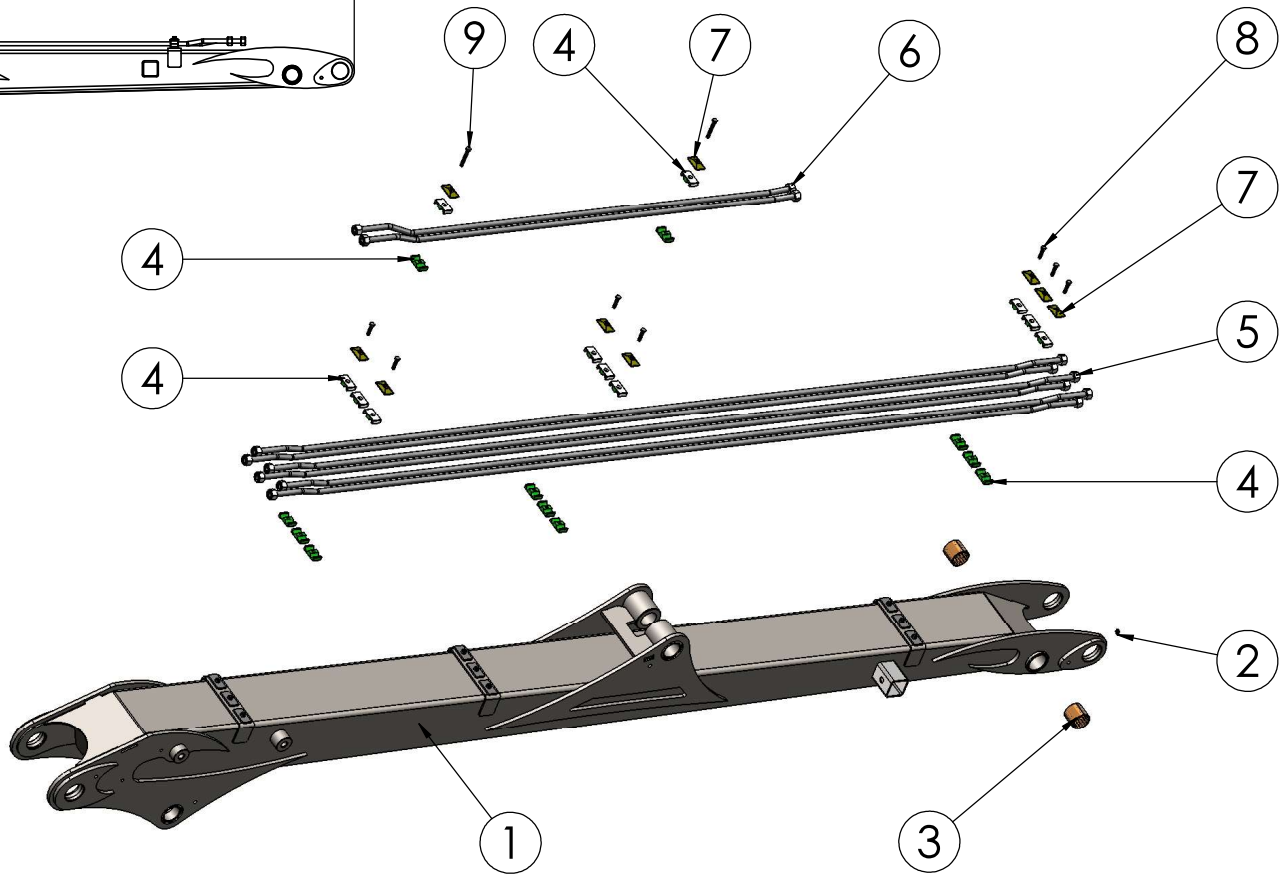

Nr.	Stk	Teile-Nr.	Ind.	Benennung	Werkstoff	Bemerkung	kg/Stk.
9	2	ZS08060B		Sechskantschraube	FKL 8.8	DIN 933 - M8x60	0.03
8	7	ZS08035B		Sechskantschraube	FKL 8.8	DIN 933 - M8x35	0.02
7	9	ZAG00934		Zusammenhalter	1.0038	-	0.0
6	2	HMB01417	Pc	Hydraulikleitung kurz	--	--	0.9
5	6	HMB01416	P	Hydraulikleitung lang	--	--	1.5
4	22	ZAG00933		Leitungsklemmer	PVC hart	ø15mm	0.0
3	2	ZAG01615		Bronzegleitlager	2.1030 (CuSn8)	TypA d50 D55 B50	0.2
2	1	ZAG00003	a	Kegelschmiernippel	1.0038	DIN71412-A M8x1 vez.	0.0
1	1	HBA07426	Pf	Hauptarm	--	--	182.4

Index	Datum	Name	Index	Datum	Name
a	-	-	e	-	-
b	-	-	f	-	-
c	-	-	g	-	-
d	-	-	h	-	-

2009	Datum	Name
Bearbeitet	04.11.2015	N.Pfaffinger
Geprüft		
Normgepr.		

BK6.0-7000/8000

Maßstab 1:15

Allgemeintoleranz DIN2768-m

Gesamtgewicht 194.4

Programmname

Hauptarm_kpl
BK6.0-7000/8000

Binderberger
Maschinenbau GmbH
A-5144 StGeorgen am Fillmannsbach 9
Telefon 0043/7748/8620
Telefax 0043/7748/8620-20
E-Mail: office@binderberger.com

Diese Zeichnung ist unser Eigentum. Ohne unsere schriftliche Ermächtigung darf sie nicht verwendet und nicht vervielfältigt werden, auch nicht an Dritten mitgeteilt oder zugänglich gemacht werden. Unbefugte Verwendung durch den Empfänger oder Dritte wird gemäß den gesetzlichen Bestimmungen zivil- und strafrechtlich verfolgt. Für den Fall der Patentierung bleiben uns alle Rechte vorbehalten.

Zeichnungsnummer HMB01418 Pf

Index

Ausgabedatum

Ersatz für

Ersetzt durch

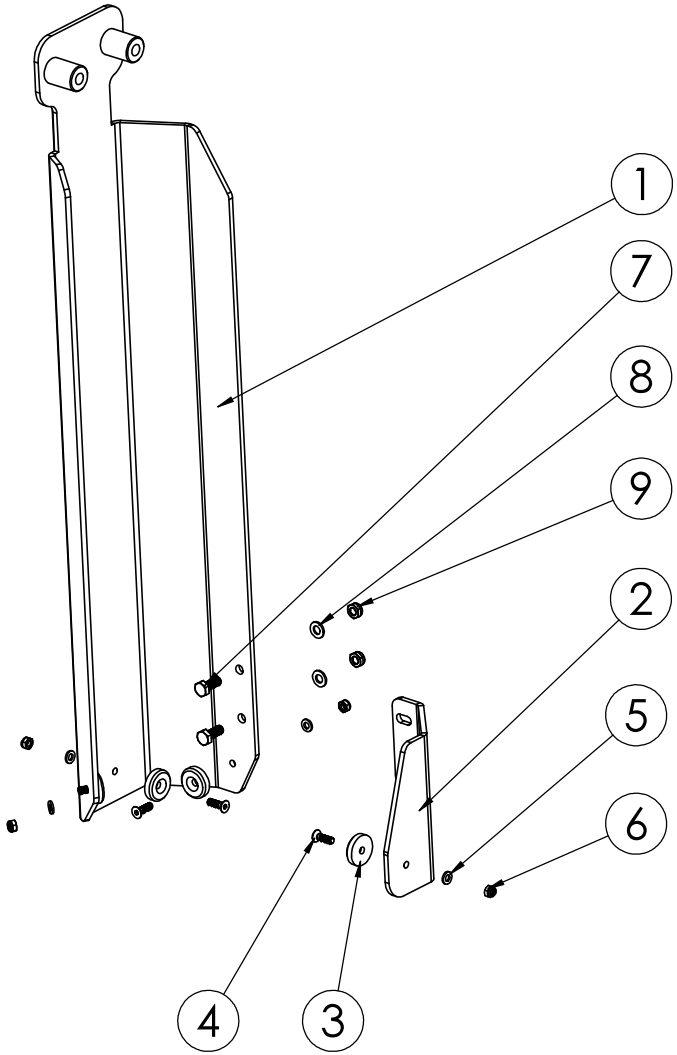

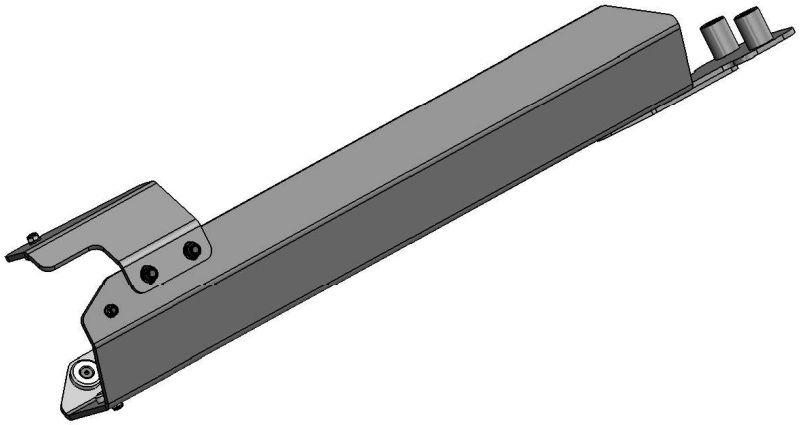

Nr.	Stk	Teile-Nr.	Ind.	Benennung	Werkstoff	Bemerkung	kg/Stk.
9	2	ZM08000B		Sicherungsmutter M8	FKL 8.8	DIN 985 - M8	0.0
8	2	ZC08000A		Scheibe M8	St 140HV	M8 DIN 125-A	0.0
7	2	ZS08020B		Sechskantschraube	FKL 8.8	DIN 933 - M8x20	0.01
6	4	ZM06000B		Sicherungsmutter M6	FKL 8.8	DIN 985 - M6	2.79
5	4	ZC06000A		Scheibe M6	St 140HV	M6 DIN 125-A	0.0
4	4	ZS06020I		SK-Senkschraube	FKL 8.8	DIN 7991 - M6x20	0.605
3	4	HRD03332	P	Gleitbacken	PET	ø30x7,50mm	0.0
2	1	HLT17732	Pc	Halter	1.8974	5mm	0.7
1	1	HBA07427	Pc	Zylinderschutz	--	--	7.9

Index	Datum	Name	Index	Datum	Name
a	-	-	e	-	-
b	-	-	f	-	-
c	-	-	g	-	-
d	-	-	h	-	-

2009	Datum	Name
Bearbeitet	10.11.2015	N.Pfaffinger
Geprüft		
Normgepr.		

BK6.0-7000/8000

Binderberger
Maschinenbau GmbH
A-5144 StGeorgen am Fillmannsbach 9
Telefon 0043/7748/8620
Telefax 0043/7748/8620-20
E-Mail: office@binderberger.com

Diese Zeichnung ist unser Eigentum. Ohne unsere schriftliche Ermächtigung darf sie nicht verwendet und nicht vervielfältigt werden, auch nicht an Dritten mitgeteilt oder zugänglich gemacht werden. Unbefugte Verwendung durch den Empfänger oder Dritte wird gemäß den gesetzlichen Bestimmungen zivil- und strafrechtlich verfolgt. Für den Fall der Patentierung bleiben uns alle Rechte vorbehalten.

Maßstab
1:5

Allgemeintoleranz
DIN2768-m

Gesamtgewicht
8.7

Programmname
Zylinderschutz_kpl
BK6.0-7000/8000

Zeichnungsnummer Index
HMB01419 Pc

Ausgabedatum

Ersatz für

Ersetzt durch

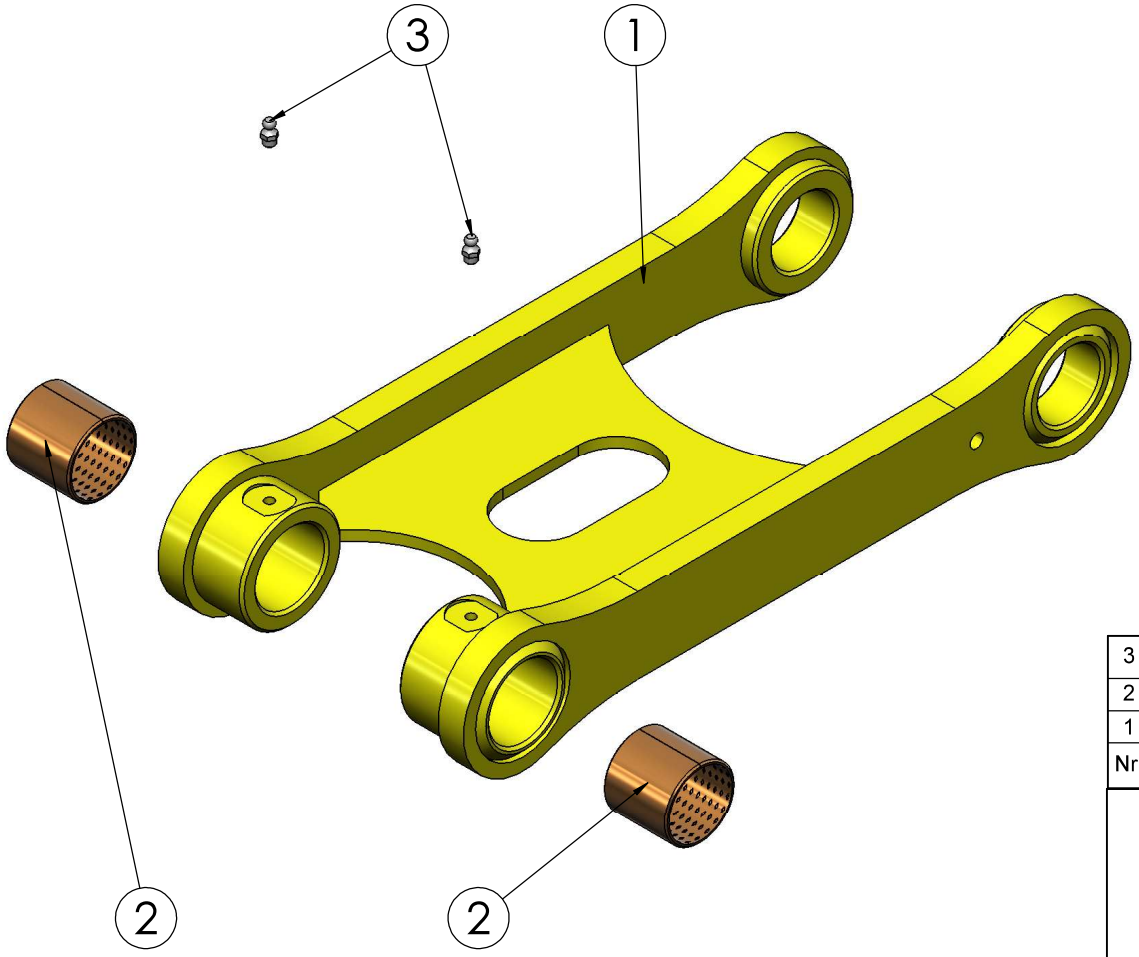

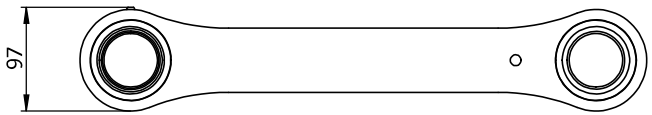

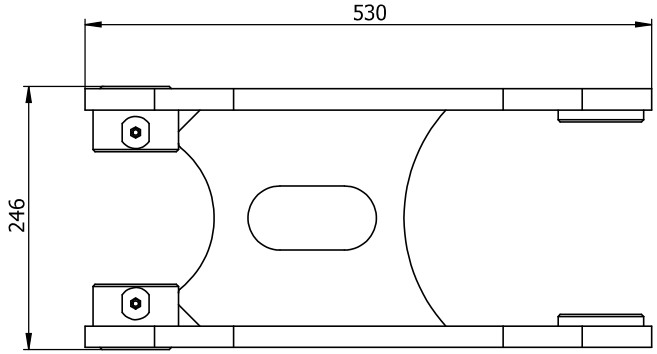

Nr.	Stk	Teile-Nr.	Ind.	Benennung	Werkstoff	Bemerkung	kg/Stk.
3	2	ZAG00003	a	Kegelschmiernippel	1.0038	DIN71412-A M8x1 vez.	0.0
2	2	ZAG01615		Bronzegleitlager	2.1030 (CuSn8)	TypA d50 D55 B50	0.2
1	1	HBA07428	Pc	Kniehebel_innen	--	--	14.1

Index	Datum	Name	Index	Datum	Name
a	-	-	e	-	-
b	-	-	f	-	-
c	-	-	g	-	-
d	-	-	h	-	-

2009	Datum	Name
Bearbeitet	04.11.2015	N.Pfaffinger
Geprüft		
Normgepr.		

BK6.0-7000/8000

Binderberger
Maschinenbau GmbH
A-5144 StGeorgen am Fillmannsbach 9
Telefon 0043/7748/8620
Telefax 0043/7748/8620-20
E-Mail: office@binderberger.com

Diese Zeichnung ist unser Eigentum. Ohne unsere schriftliche Ermächtigung darf sie nicht verwendet und nicht vervielfältigt werden, auch nicht an Dritten mitgeteilt oder zugänglich gemacht werden. Unbefugte Verwendung durch den Empfänger oder Dritte wird gemäß den gesetzlichen Bestimmungen zivil- und strafrechtlich verfolgt. Für den Fall der Patentierung bleiben uns alle Rechte vorbehalten.

Maßstab: 1:3

Allgemeintoleranz: DIN2768-m

Gesamtgewicht: 14.4

Programmname: Kniehebel_kpl

BK6.0-7000/8000

Zeichnungsnummer: HMB01420 Pc

Index:

Ausgabedatum:

Ersatz für:

Ersetzt durch:

Nr.	Stk	Teile-Nr.	Ind.	Benennung	Werkstoff	Bemerkung	kg/Stk.
39	2	ZC10000E		Federring M10	-	DIN 127 - M10	0.0
38	2	ZS10025G		Zylinderschr. mit Innensechskant	FKL 8.8	DIN 912 M 10x25	0.0
37	4	ZS06010I		SK-Senkschraube	FKL 8.8	DIN 7991 M6x10	0.360
36	4	ZC12000A		Scheibe M12	St 140HV	M12 DIN 125-A	0.0
35	4	ZM12000I		SK-Hutmutter M12	FKL 8.8	DIN 1587 - M12	4.00
34	4	ZM06000B		Sicherungsmutter M6	FKL 8.8	DIN 985 - M6	2.79
33	8	ZC06000A		Scheibe M6	St 140HV	M6 DIN 125-A	0.0
32	4	ZS06090A		Sechskantschraube	FKL 8.8	DIN 931 - M6x90	0.0
31	10	ZC08000E		Federring M8	-	DIN 127 - M8	0.0
30	4	ZS08085A		SK-Schraube M8x85	FKL 8.8	DIN 931 - M8x85	0.0
29	4	ZS08020B		Sechskantschraube	FKL 8.8	DIN 933 - M8x20	0.01
28	4	ZC08000A		Scheibe M8	St 140HV	M8 DIN 125-A	0.0
27	6	ZS08035B		Sechskantschraube	FKL 8.8	DIN 933 - M8x35	0.02
26	2	ZSRA3000		Sicherungsring ø30	Stahl blank	DIN 471 ø=30; s=1.5	0.0
25	4	ZVH00192		Verschlussstopfen	1.0038	VSTI 3/8"	0.0
24	4	ZVH00092		Schottverschraubung-gerade	Stahl-verzinkt	15L	0.1
23	8	ZVH00015		Einschraubverschraubung G 1/2" - 15L	Stahl-verzinkt	G 1/2" - 15L	0.1
22	1	ZHV00374	c	Anschlussblock 180° Richtungsumkehr	1.0570	132x80x50mm	3.1
21	1	ZAG01894	P	Anschlagpuffer	Naturkautschuk	150x60x60mm	0.4
20	2	ZAG01551		Bronzegleitlager	2.1030 (CuSn8)	TypFB090/6050	0.2
19	2	ZAG01615		Bronzegleitlager	2.1030 (CuSn8)	TypA d50 D55 B50	0.2
18	2	HMB01442	P	Hydraulikleitung	--	--	0.2
17	2	HMB01423	P	Hydraulikleitung kurz	--	--	1.1
16	2	HMB01422	P	Hydraulikleitung lang	--	--	1.2
15	8	ZAG00933		Leitungsklemmer	PVC hart	ø15mm	0.0
14	3	ZAG00003	a	Kegelschmiernippel	1.0038	DIN71412-A M8x1 vez.	0.0
13	2	HTA02021	P	Zylindergleitbacke	PET	60x20x10mm	0.0
12	2	HTA02011	P	Gleitbacken	PET	200x136x16mm	0.6
11	4	HRD03345	P	Seitengleitbacken_vorne	PET	ø55x20mm	0.1
10	4	HRD03344	P	Stellmutter	1.0570	ø60x30mm	0.4
9	1	HRD03343	P	Zylinderbolzen_vorne	1.0503 (C45)	ø30x128mm	0.7
8	1	HRD03342	Pa	Zylinderbolzen_hinten	1.0503 (C45)	ø30x154mm	0.8
7	2	HRD03341	P	Gewindestange M12x200mm	Schr. Stahl8.8	M12x200mm	0.2
6	1	HLT18943	P	Spanner	1.8974	5mm	0.2
5	1	HLT17761	Pb	Schutzblech	1.0038	3mm	7.9
4	1	HLT17760	P	Abdeckhaube	1.0038	3mm	3.1
3	1	ZHZ00262	Pb	Ausschubzylinder 30/50 Hub1360mm	--	--	22.1
2	1	HMB01421	Pc	Ausschub_kpl	--	--	90.0
1	1	HBA07429	Pd	Knickarm	--	--	136.7

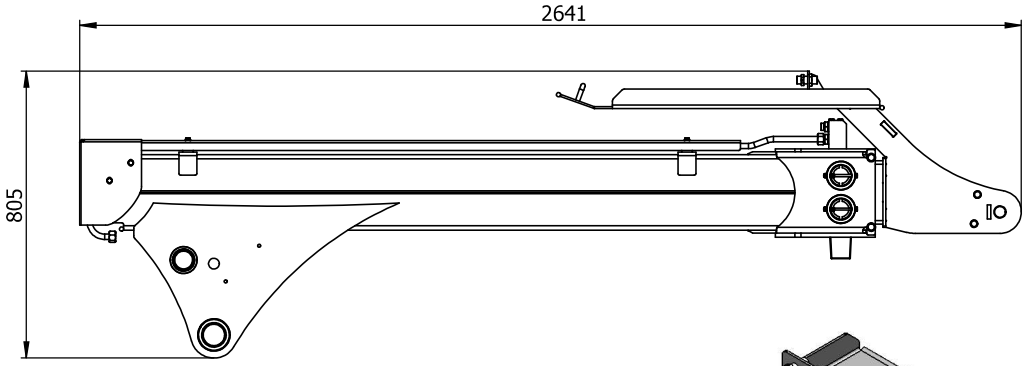

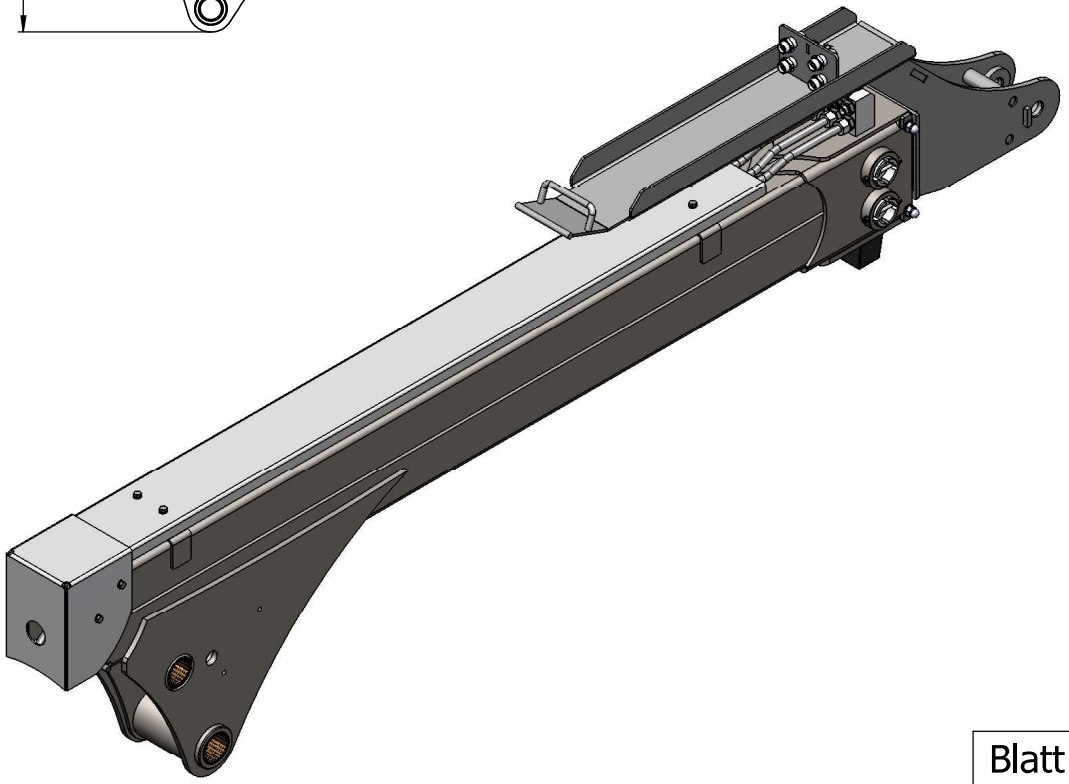

Blatt 1/2

Index	Datum	Name	Index	Datum	Name
a	-	-	e	-	-
b	-	-	f	-	-
c	-	-	g	-	-
d	-	-	h	-	-

2009	Datum	Name
Bearbeitet	04.11.2015	N.Pfaffinger
Geprüft		
Normgepr.		

BK6.0-7000

Binderberger
Maschinenbau GmbH
A-5144 StGeorgen am Fillmannsbach 9
Telefon 0043/7748/8620
Telefax 0043/7748/8620-20
E-Mail: office@binderberger.com

Diese Zeichnung ist unser Eigentum. Ohne unsere schriftliche Ermächtigung darf sie nicht verwendet und nicht vervielfältigt werden, auch nicht an Dritten mitgeteilt oder zugänglich gemacht werden. Unbefugte Verwendung durch den Empfänger oder Dritte wird gemäß den gesetzlichen Bestimmungen zivil- und strafrechtlich verfolgt. Für den Fall der Patentierung bleiben uns alle Rechte vorbehalten.

Maßstab: 1:10

Allgemeintoleranz: DIN2768-m

Gesamtgewicht: 276.3

Programmname: Knickarm_kpl

BK6.0-7000

Zeichnungsnummer: HMB01424 Pe

Index:

Ausgabedatum:

Ersatz für:

Ersetzt durch:

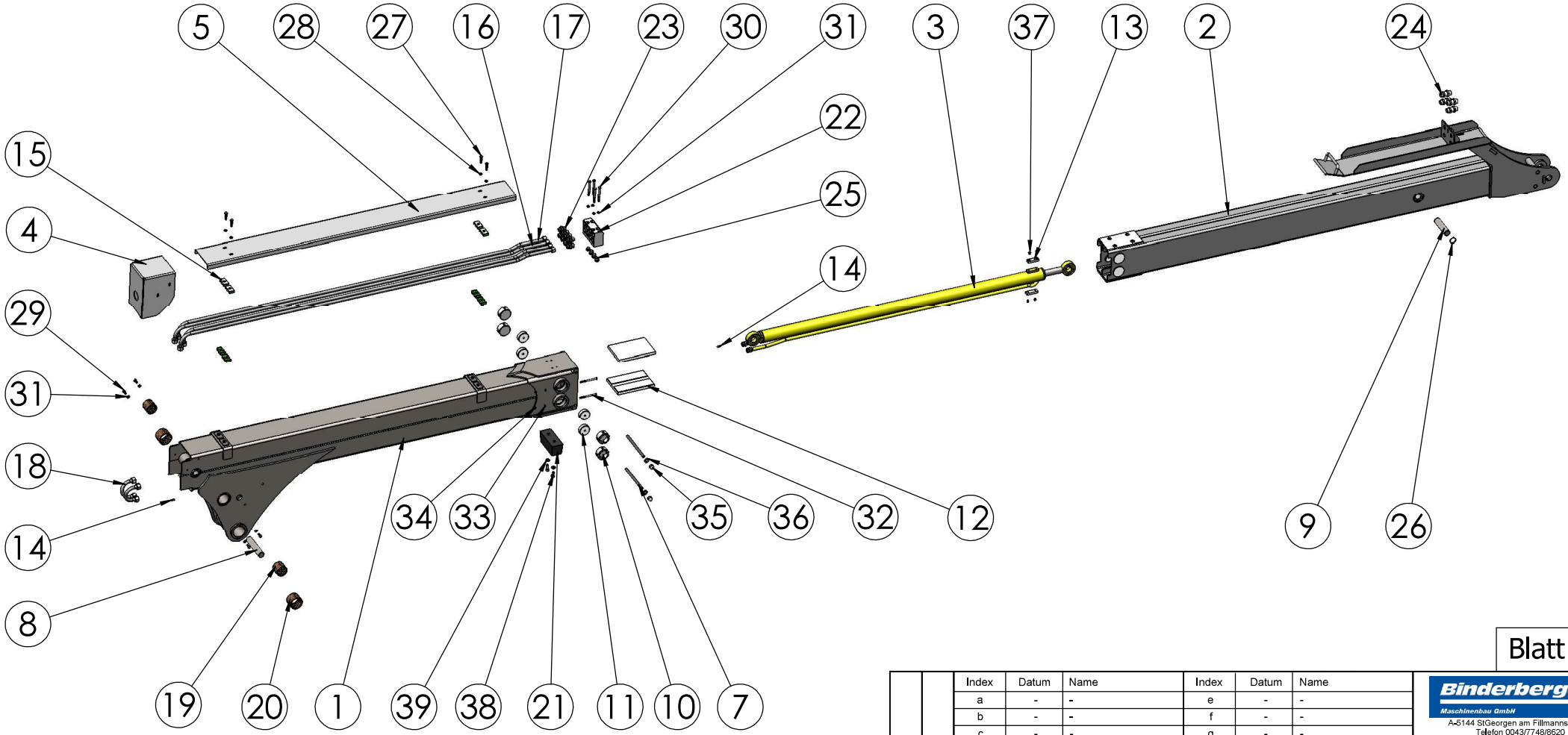

Blatt 2/2

Index	Datum	Name	Index	Datum	Name
a	-	-	e	-	-
b	-	-	f	-	-
c	-	-	g	-	-
d	-	-	h	-	-

2009	Datum	Name
Bearbeitet	04.11.2015	N.Pfaffinger
Geprüft		
Normgepr.		

BK6.0-7000

Binderberger
Maschinenbau GmbH
A-5144 StGeorgen am Fillmannsbach 9
Telefon 0043/7748/8620
Telefax 0043/7748/8620-20
E-Mail: office@binderberger.com

Diese Zeichnung ist unser Eigentum. Ohne unsere schriftliche Ermächtigung darf sie nicht verwendet und nicht vervielfältigt werden, auch nicht an Dritten mitgeteilt oder zugänglich gemacht werden. Unbefugte Verwendung durch den Empfänger oder Dritte wird gemäß den gesetzlichen Bestimmungen zivil- und strafrechtlich verfolgt. Für den Fall der Patentierung bleiben uns alle Rechte vorbehalten.

Maßstab
1:20

Allgemeintoleranz
DIN2768-m

Gesamtgewicht
276.3

Programmname
Knickarm_kpl
BK6.0-7000

Zeichnungsnummer Index
HMB01424 Pe

Ausgabedatum

Ersatz für

Ersetzt durch

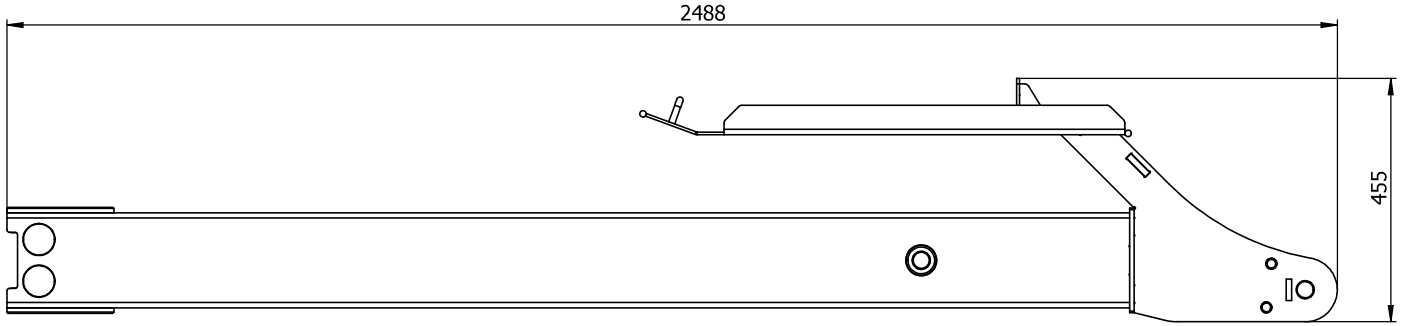

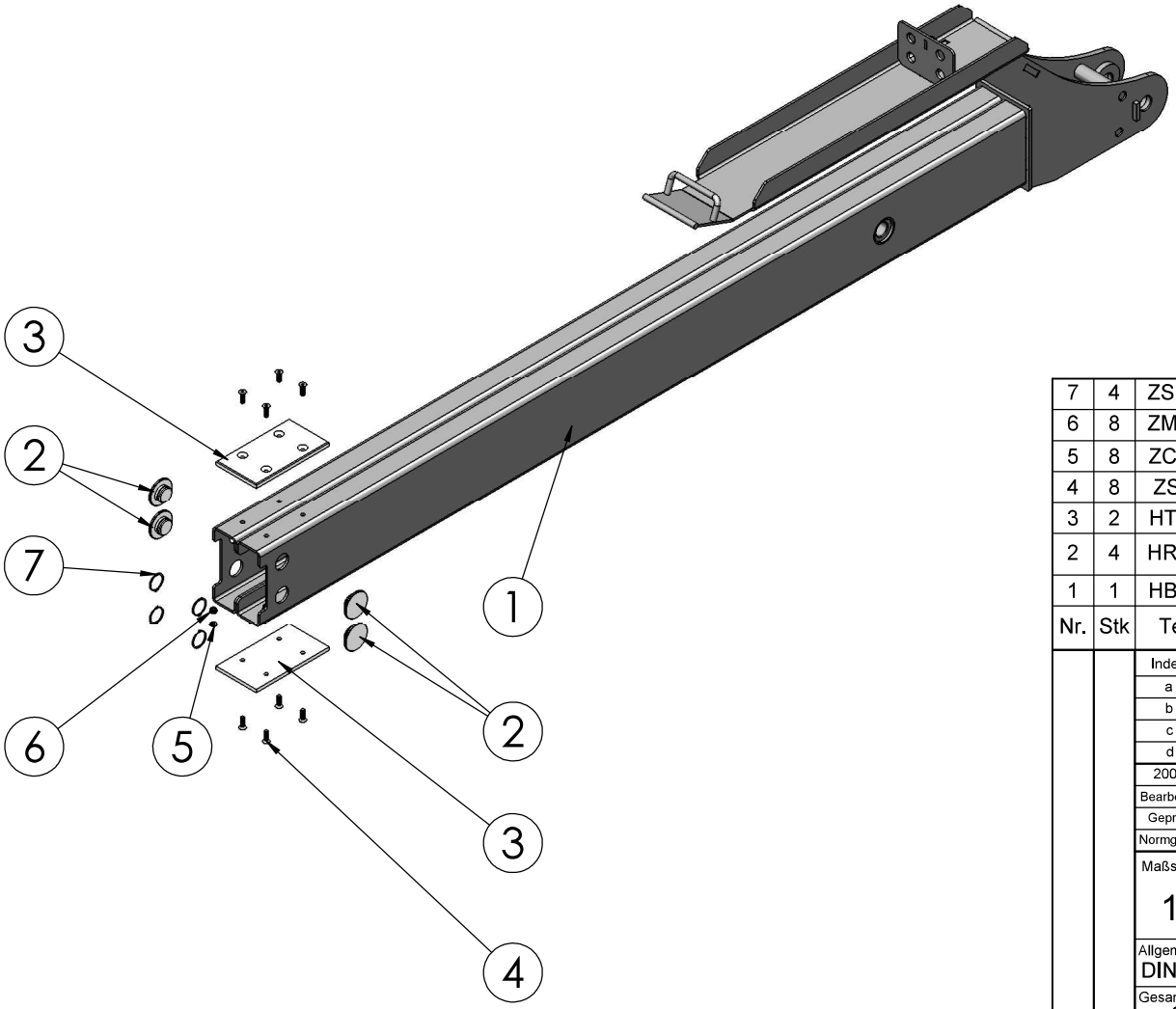

Nr.	Stk	Teile-Nr.	Ind.	Benennung	Werkstoff	Bemerkung	kg/Stk.
7	4	ZSRA3500		Sicherungsring ø35	Stahl blank	DIN 471 ø=35; s=1.5	0.0
6	8	ZM08000B		Sicherungsmutter M8	FKL 8.8	DIN 985 - M8	0.0
5	8	ZC08000A		Scheibe M8	St 140HV	M8 DIN 125-A	0.0
4	8	ZS08025I		SK-Senkschraube	FKL 8.8	DIN 7991 - M8x25	0.0
3	2	HTA02010	P	Gleitbacken	PET	200x110x10mm	0.3
2	4	HRD03340	Pa	Seitengleitbacken_hinten	PET	ø60x18mm	0.0
1	1	HBA07430	Pb	Ausschub	--	--	89.2

Index	Datum	Name	Index	Datum	Name
a	-	-	e	-	-
b	-	-	f	-	-
c	-	-	g	-	-
d	-	-	h	-	-

2009	Datum	Name
Bearbeitet	04.11.2015	N.Pfaffinger
Geprüft		
Normgepr.		

BK6.0-7000

Binderberger
Maschinenbau GmbH
A-5144 StGeorgen am Fillmannsbach 9
Telefon 0043/7748/8620
Telefax 0043/7748/8620-20
E-Mail: office@binderberger.com

Diese Zeichnung ist unser Eigentum. Ohne unsere schriftliche Ermächtigung darf sie nicht verwendet und nicht vervielfältigt werden, auch nicht an Dritten mitgeteilt oder zugänglich gemacht werden. Unbefugte Verwendung durch den Empfänger oder Dritte wird gemäß den gesetzlichen Bestimmungen zivil- und strafrechtlich verfolgt. Für den Fall der Patentierung bleiben uns alle Rechte vorbehalten.

Maßstab: 1:10

Allgemeintoleranz: DIN2768-m

Gesamtgewicht: 90.0

Programmname: Ausschub_kpl Knickarm_kpl

Zeichnungsnummer: HMB01421 Pc

Index

Ausgabedatum

Ersatz für

Ersetzt durch

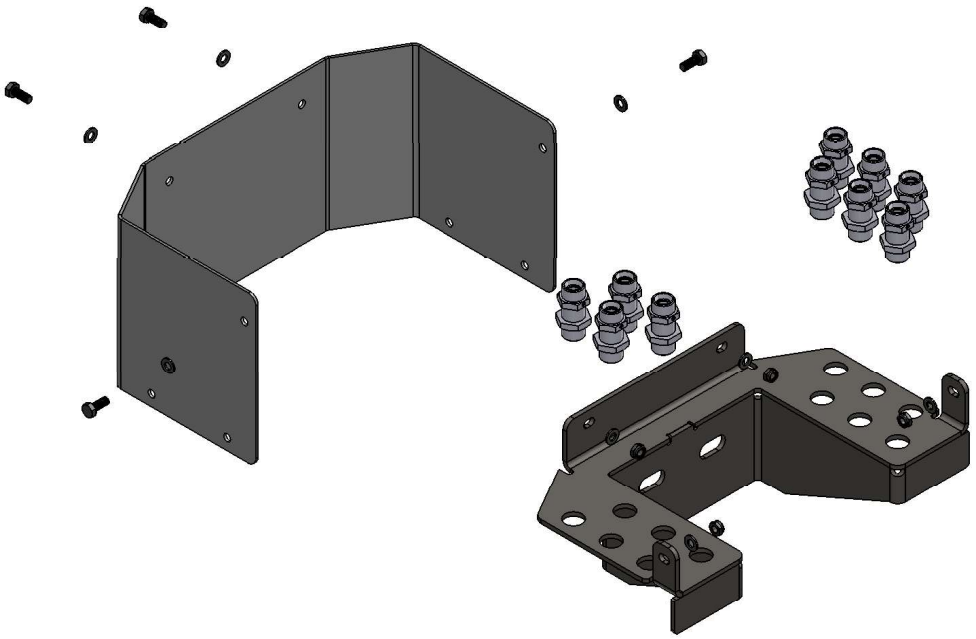

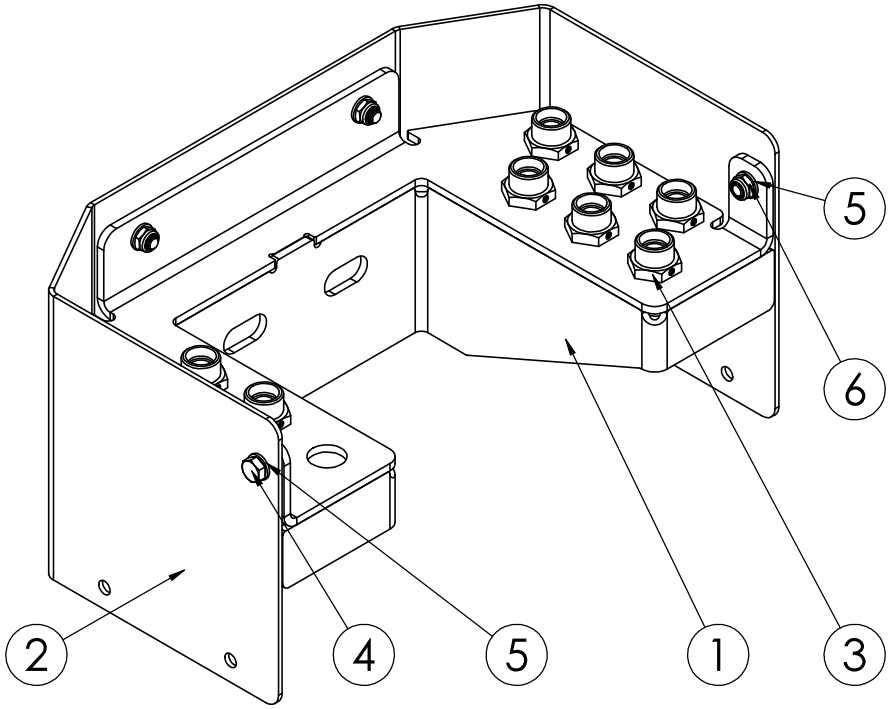

Nr.	Stk	Teile-Nr.	Ind.	Benennung	Werkstoff	Bemerkung	kg/Stk.
6	4	ZM08000B		Sicherungsmutter M8	FKL 8.8	DIN 985 - M8	0.0
5	8	ZC08000A		Scheibe M8	St 140HV	M8 DIN 125-A	0.0
4	4	ZS08020B		Sechskantschraube	FKL 8.8	DIN 933 - M8x20	0.01
3	10	ZVH00092		Schottverschraubung-gerade	Stahl-verzinkt	15L	0.1
2	1	HLT17759	P	Schutzblech	1.0038	3mm	3.6
1	1	HBA07438	P	Schottblech	--	--	4.3

Index	Datum	Name	Index	Datum	Name
a	-	-	e	-	-
b	-	-	f	-	-
c	-	-	g	-	-
d	-	-	h	-	-

2009	Datum	Name
Bearbeitet	15.09.2014	N.Pfaffinger
Geprüft		
Normgepr.		

BK6.0-7000/8000

Binderberger
Maschinenbau GmbH
A-5144 StGeorgen am Fillmannsbach 9
Telefon 0043/7748/8620
Telefax 0043/7748/8620-20
E-Mail: office@binderberger.com

Diese Zeichnung ist unser Eigentum. Ohne unsere schriftliche Ermächtigung darf sie nicht verwendet und nicht vervielfältigt werden, auch nicht an Dritten mitgeteilt oder zugänglich gemacht werden. Unbefugte Verwendung durch den Empfänger oder Dritte wird gemäß den gesetzlichen Bestimmungen zivil- und strafrechtlich verfolgt. Für den Fall der Patentierung bleiben uns alle Rechte vorbehalten.

Maßstab: 1:3

Allgemeintoleranz: DIN2768-m

Gesamtgewicht: 9.4

Programmname: Schottblech_kpl

BK6.0-7000/8000

Zeichnungsnummer: HMB01425 P

Index:

Ausgabedatum:

Ersatz für:

Ersetzt durch:

Schlauchliste Kran BK6.0-7000
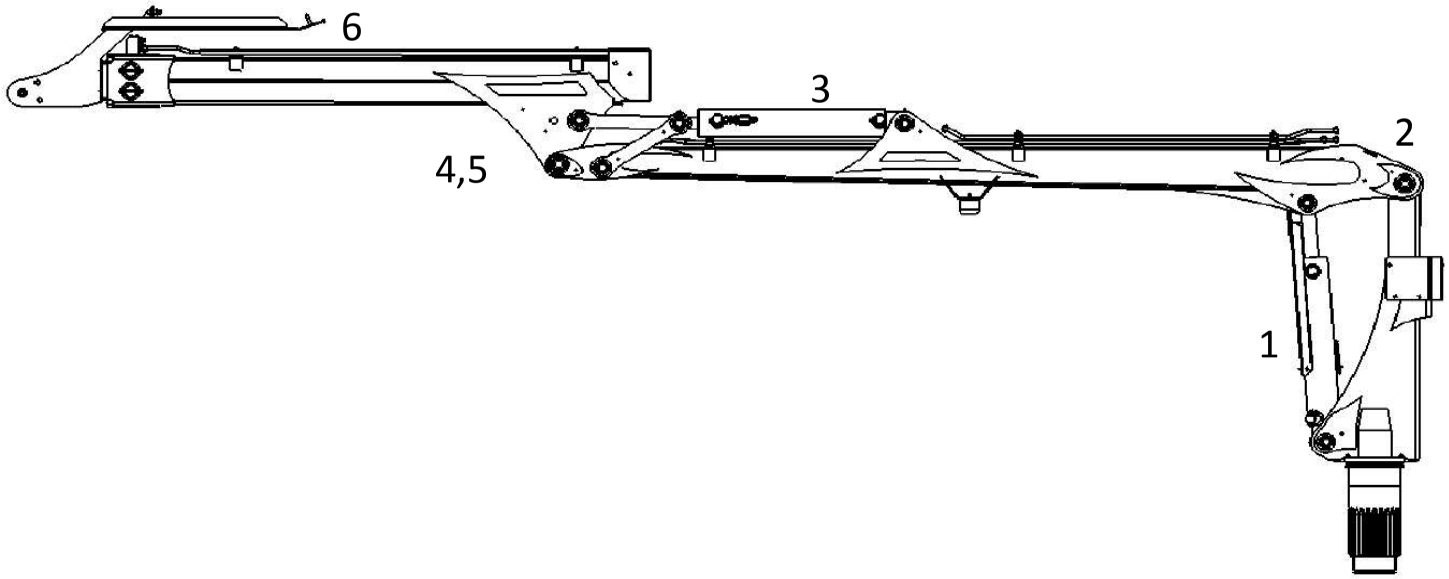
Nr	Artikelnummer	Position	Länge [mm]	Dimension	Stück	Bemerkung
1	L13M15IGGIS1250	Schottblech - Hubzylinder	1250	L15 G (Mutter) - L15 G (Mutter)	2	2x Schutzschlauch schmal, 1200mm lang
2	L13M15IGGAX930	Schottblech - Hauptarm	930	L15 G (Mutter) - L15 G (Außengew.)	8	2x Spiralschutzschlauch ø50mm, schwarz
3	L13M15IGGAS1000	Hauptarm - Knickzylinder	1000	L15 G (Mutter) - L15 G (Außengew.)	2	2x Schutzschlauch schmal, 900mm
4	L13M15AGGAX1250	Hauptarm - Knickarm	1250	L15 G (Außengew.) - L15 G (Außengew.)	4	kein Schutzschlauch
5	L13M15AGGAX1150	Hauptarm - Ausschubzylinder	1150	L15 G (Außengew.)- L15 G (Außengew.)	2	
6	L13M15IGGIS1800	Anschlussblock 180° - Schottblech	1800	L15 G (Mutter) - L15 G (Mutter)	4	2x Schutzschlauch breit, 1600mm lang oder 1x Schutzschlauch ganz breit